s 2012 0175

Invenţia se referă la prelucrarea dinţilor roţilor dinţate precesionale, şi anume la şeveruirea dinţilor.
Procedeul de şeveruire a dinţilor roţilor dinţate precesionale include şeveruirea dinţi-lor roţii dinţate (4) cu ajutorul unei scule-satelit (1), care imită o transmisie reală şi include două coroane (2, 3) cu role de antrenare (8) şi de prelucrare (6), pe supra-faţa ultimelor sunt executate canale de evacuare a aşchiilor. Rolele (6, 8) sunt executate în formă de trunchi de con cu vârful spre coroanele (2, 3) sculei-satelit (1). Sculei-satelit (1) i se comunică o mişcare de precesie cu un avans axial cu rotirea ei consecutiv în ambele direcţii, după care scula-satelit (1) efectuează o rulare liberă consecutiv în ambele direcţii. Canalele de evacuare a aşchiilor ale rolelor de prelucrare (6) sunt executate în formă de spirală cu direcţii de înfăşurare opuse faţă de rola precedentă.
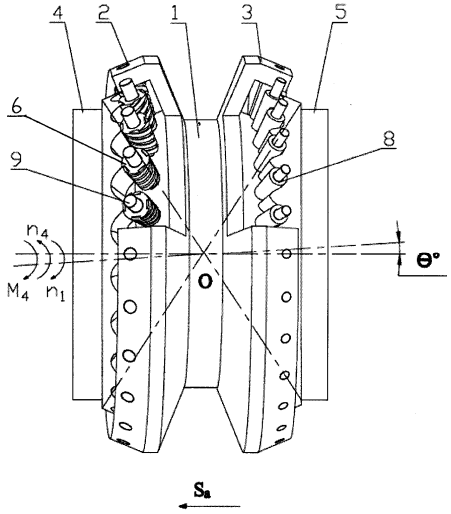
Revendicări: 4
Figuri: 3