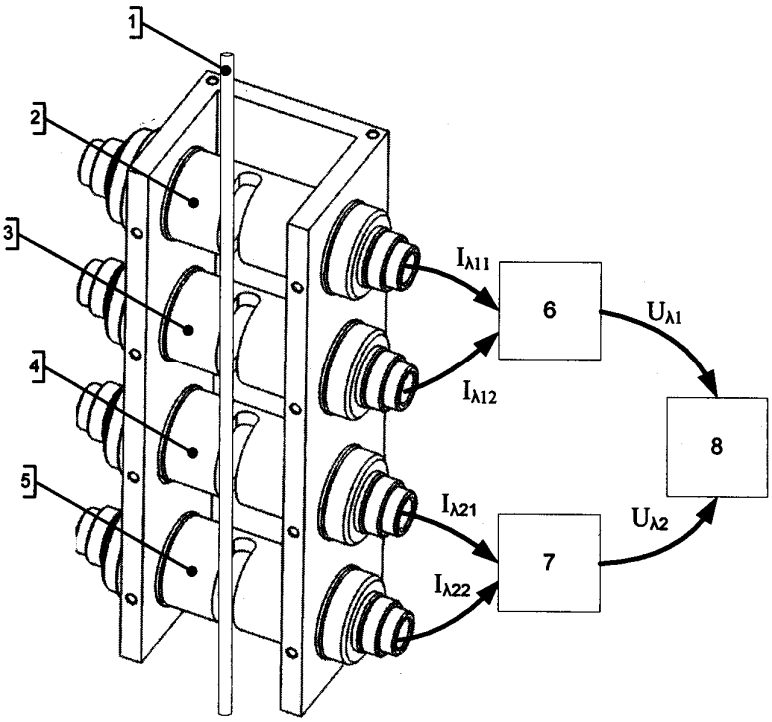
1
2
3
4
5
6
7
8
$I_{\lambda 11}$
$I_{\lambda 12}$
$I_{\lambda 21}$
$I_{\lambda 22}$
$U_{\lambda 1}$
$U_{\lambda 2}$

Fig. 1

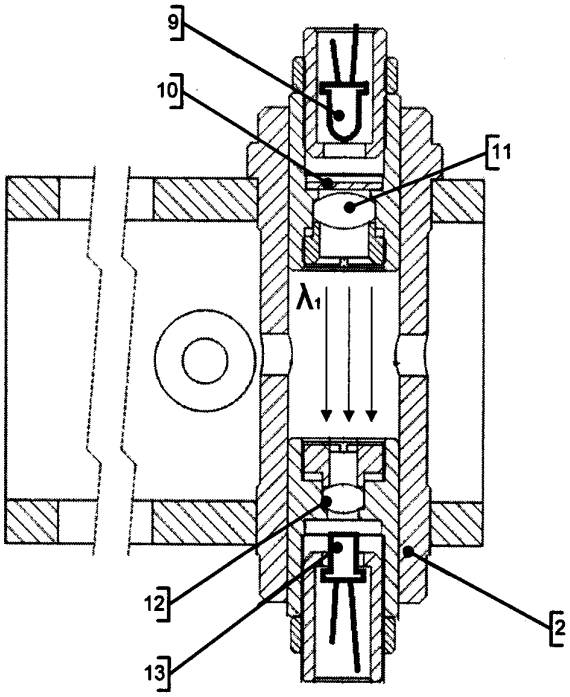
9
10
11
λ_1
12
13
2

Fig. 2