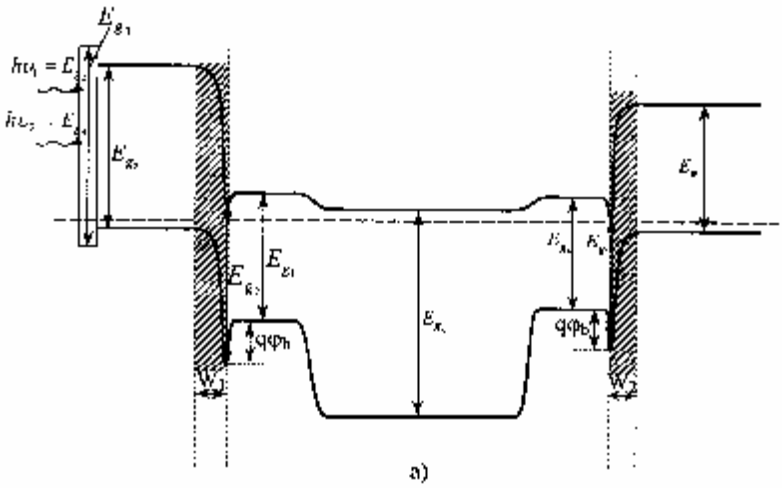

a)

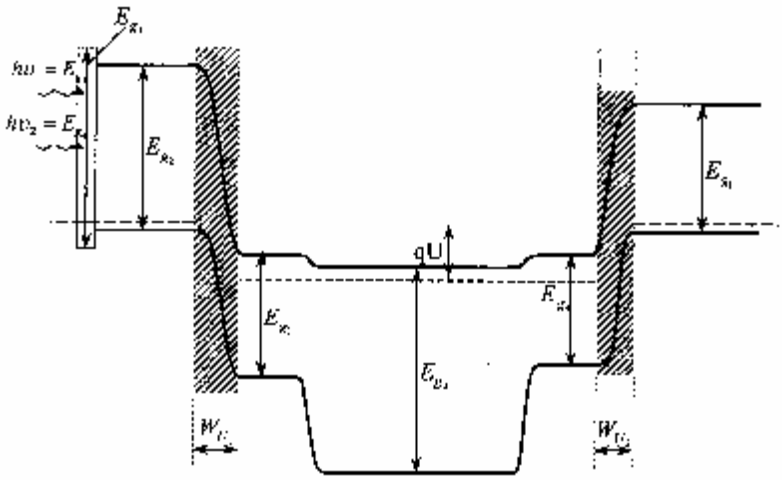

b)