a 2004 0134

Изобретение относится к коммутационным устройствам, предназначенным для защиты человека и животных от поражения электрическим током, а также для защиты от отключения одной из фаз электротехнических установок.

Устройство содержит последовательно соединенные датчик тока (1), предварительный усилитель (2), компаратор (3), узел временной задержки (4), тиристорный ключ (5) и исполнительное реле P1. Между тиристорным ключом (5) и исполнительным реле P1 включены оптопара (6) и симистор VS1 с повышенной нагрузочной способностью.
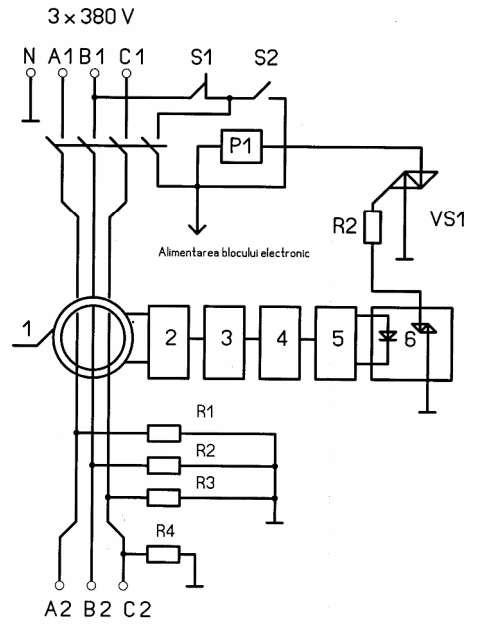
П. формулы: 1
Фиг.: 1