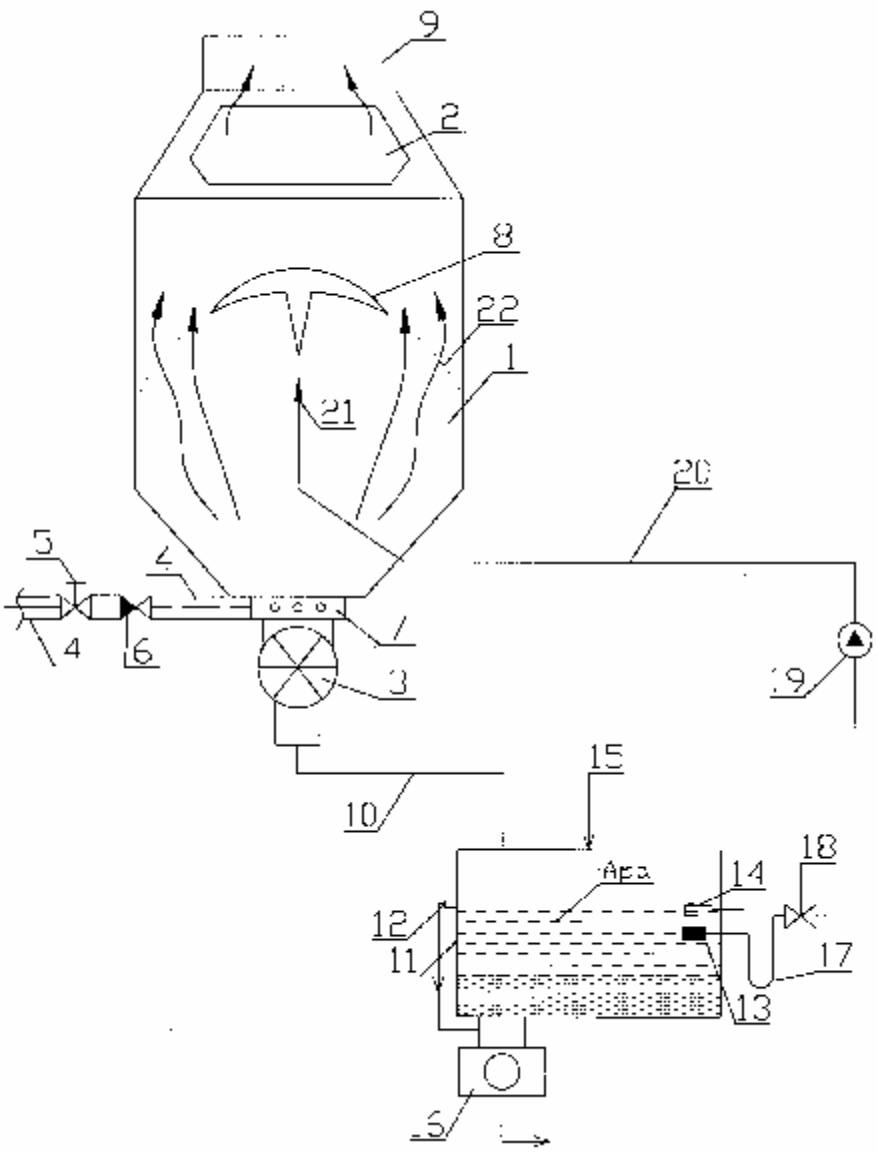
9
2
8
22
1
21
20
5
4
4
6
7
3
19
10
15
Aez
14
18
12
11
17
13
6